EMPEL®

+48 (12) 625 42 43 +48 (12) 625 42 46 www.empel.pl

SYSTEM DOMOFONOWY

Meco®

System domofonowy zapewnia łączność pomiędzy operatorem i poszczególnymi pomieszczeniami z możliwością łączenia rozmów telefonicznych przychodzących z zewnątrz (lub zamawianych z pomieszczeń) na panele domofonowe.

W przypadku połączeń telefonicznych operator może odsłuchiwać przebieg rozmowy (oraz rozłączyć ją), a w przypadku zastosowania zewnętrznej centrali telefonicznej włączyć się w jej przebieg.

MOŻLIWOŚCI SYSTEMU:
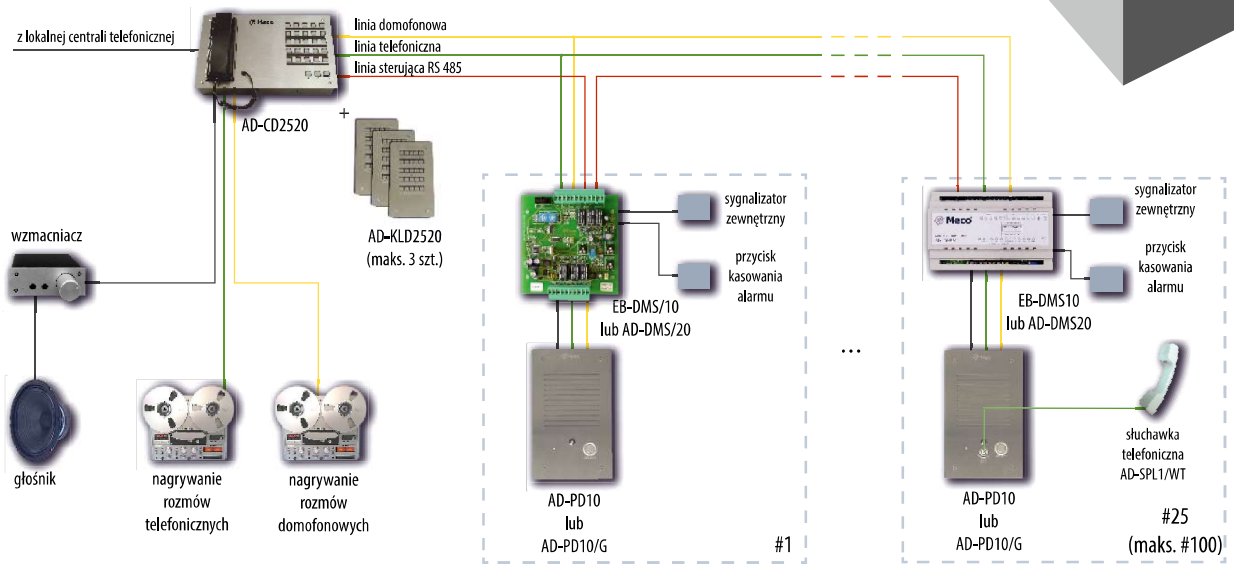
- Podłączenie centrali domofonowej do centrali telefonicznej
  · łączenie rozmów przychodzących z zewnątrz na panel domofonowy
  · „zamawianie" połączenia zewnętrznego przez panel domofonowy
- Nagrywanie rozmów na zewnętrzne rejestratory (zarówno telefonicznych jak i domofonowych)
- Podsłuch pomieszczenia (opcja)
- Prowadzenie rozmowy telefonicznej niezależnie od rozmowy domofonowej
- Możliwość podłączenia zewnętrznej słuchawki do panela domofonowego (tylko dla AD-PD10/G)
- Możliwość podłączenia zewnętrznego sygnalizatora akustycznego lub optycznego i przycisku kasującego „przyzyw"
- Podsłuch i możliwość rozłączenia prowadzonej rozmowy telefonicznej
- Możliwość podłączenia 25 kontrolerów (paneli domofonowych)
- Możliwość rozbudowy do 100 kontrolerów (paneli domofonowych) poprzez podłączenie dodatkowych klawiatur AD-KLD2520 (maks. 3 szt.)