EMPEL®

+48 (12) 625 42 43 +48 (12) 625 42 46 www.empel.pl

SYSTEM DOMOFONO-RADIOWĘZŁOWY

Meco®

Oferowany przez nas zintegrowany System Domofonowo-Radiowęzłowy jest rozwiązaniem przeznaczonym do specjalnych zastosowań. Solidne wykonanie ze stali nierdzewnej oraz zastosowane rozwiązania techniczne czynią system wandaloodpornym.

SYSTEM DOMOFONOWY UMOŻLIWIA:

- Prowadzenie rozmowy pomiędzy operatorem i jego rozmówcą.
- Podłączenie centrali domofonowej do lokalnej centrali telefonicznej.
  - łączenie rozmów przychodzących z zewnątrz na panel domofonowy.
  - „zamawianie" połączenia zewnętrznego przez panel domofonowy.
- Nagrywanie rozmów na zewnętrzne rejestratory (zarówno telefonicznych jak i domofonowych).
- Podłączenie zewnętrznego wzmacniacza i głośników (odsłuch rozmowy przy użyciu zestawu głośnomówiącego).
- Podsłuch pomieszczenia (opcja).
- Prowadzenie rozmowy telefonicznej niezależnie od rozmowy domofonowej.
- Podłączenie zewnętrznej słuchawki do panela domofonowego (tylko dla AD-PDO01/G).
- Podsłuch i możliwość rozłączenia prowadzonej rozmowy telefonicznej (możliwość włączenia się na trzeciego poprzez centralę telefoniczną).
- Podłączenie 25 kontrolerów (paneli domofonowych).
- Rozbudowę do 100 kontrolerów (paneli domofonowych) dzięki możliwości podłączanie dodatkowych klawiatur sterujących.

SYSTEM RADIOWĘZŁOWY UMOŻLIWIA:

- Dystrybucję muzyki, stacji radiowych itp.
- Dystrybucję komunikatów ze stacji mikrofonowych.
- Siedmiostopniową regulację głośności od 0% do 100%
- Podłączenie dodatkowych paneli sterujących.
- Priorytet komunikatów przychodzących ze stacji mikrofonowej (komunikat jest słyszalny bez względu na ustawiony poziom głośności na panelu radiowęzłowym).
- Zdalnego wymuszania głośności na 0%, 50% i 100% niezależnie od ustawień w panelu radiowęzłowym sterowania dodatkowymi urządzeniami np. oknami poprzez system ZSZ lub inny układ sterowania.

System przystosowany jest do współpracy ze standardowymi wzmacniaczami radiowęzłowymi o napięciu wyjściowym 100V.

Magistrala systemu w podstawowej wersji składa się z dwóch par przewodów. Pierwsza stanowi magistralę sygnałową (100V), druga para przewodów służy do przesyłania sygnału wymuszających pełną głośność. Jest ona używana w przypadku nadawania komunikatów.

Dzięki zastosowaniu magistral szeregowych do komunikacji oraz sterowania ograniczono ilość przewodów potrzebnych do wykonania instalacji. Takie rozwiązanie obniża koszty wykonania systemu oraz ułatwia ewentualną rozbudowę. W przypadku konieczności dołożenia domofonu i radiowęzła wystarczy połączyć go z najbliższym już istniejącym punktem bez konieczności wykonywania połączenia z centralą.

Najbardziej narażone na uszkodzenia elementy tzn. panele domofonowo-radiowęzłowy nie zawierają elektronicznych układów sterujących które są montowane oddzielnie w miejscach o utrudnionym dostępie przez osoby niepowołane. Dzięki takiemu rozwiązaniu zmniejszono ryzyko celowego uszkodzenia systemu jednocześnie zmniejszając koszty ewentualnych napraw.
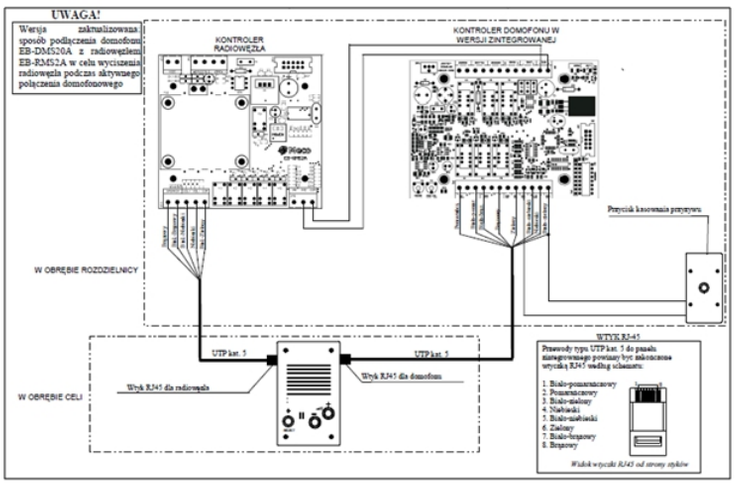
W przypadku montażu zewnętrznego część sterującą można umieścić wewnątrz budynku nie narażając jej na niekorzystne warunki atmosferyczne, dzięki czemu wydłuża się żywotność układu oraz zmniejsza ryzyko wystąpienia awarii.